Electrolux PROFESSIONAL

Gamma cottura modulare thermaline 90 - Neutro top 200 mm, 1 lato operatore

ARTICOLO N° _____

MODELLO N° _____

NOME _____

SIS # _____

AIA # _____

589152 (MCNABABOOO) Elemento neutro top con frontale chiuso - L= 200mm

Descrizione

Articolo N° _____

Elemento top chiuso, 200 mm di larghezza, costruito secondo la normativa tedesca DIN 18860_2 con 20 mm di bordo salvagoccia. Telaio interno robusto e resistente di 2 e 3 mm in AISI 304 (in 1.4301). Piano di lavoro di 2 mm in AISI 304 (in 1.4301). Costruzione della superficie piana e liscia, per una facile pulizia. Sistema di giunzione THERMODUL che permette il perfetto assemblaggio del piano di lavoro delle varie funzioni ed evita possibili infiltrazioni di liquidi. Protezione all'acqua IPX5. Configurazione: top con 1 lato operatore.

Approvazione: _____

Caratteristiche e benefici

- Protezione all'acqua IPX5.
- Tutti i componenti principali possono essere facilmente accessibili dal fronte.
- Il sistema di giunzione tra le apparecchiature senza saldatura THERMODUL permette la rimozione delle unità in caso di sostituzione o di servizio.

Costruzione

- Top in acciaio inox AISI 304 di 2 mm di spessore.
- Tutte le superfici sono costruite evitando il più possibile zone di accumulo dello sporco per facilitare le operazioni di pulizia.
- Telaio interno in robusto acciaio inox AISI 304.
- Unità costruita secondo la norma DIN 18860_2 con pano antigocciolamente di 20 mm di spessore.

Accessori opzionali

• Kit profilo di connessione tra unità, 900 mm	PNC 912502	❑
• Piano porzionatore da 200 mm	PNC 912520	❑
• Piano porzionatore da 200 mm	PNC 912550	❑
• Piano di lavoro ribaltabile 300x900mm	PNC 912581	❑
• Piano di lavoro ribaltabile 400x900mm	PNC 912582	❑
• Piano di lavoro laterale fisso 200x900mm	PNC 912589	❑
• Piano di lavoro laterale fisso 300x900mm	PNC 912590	❑
• Piano di lavoro laterale fisso 400x900mm	PNC 912591	❑
• Kit profilo di connessione tra unità, lato destro	PNC 912975	❑
• Kit profilo di connessione tra unità, lato sinistro	PNC 912976	❑
• Kit profilo di chiusura blocco, a filo, lato sinistro, 900 mm	PNC 913111	❑
• Kit profilo di chiusura blocco, a filo, lato destro 900 mm	PNC 913112	❑
• Kit profilo di chiusura blocco (12.5mm), lato sinistro 900 mm	PNC 913202	❑
• Kit profilo di chiusura blocco (12.5mm), lato destro 900 mm	PNC 913203	❑
• Kit profilo di connessione per installazioni schiena contro schiena unità senza alzatina (ordinare come speciale e specificare la lunghezza del blocco. Il prezzo indicato a listino si riferisce ad una lunghezza di 2000 mm)	PNC 913227	❑
• Profilo profondità: 900mm	PNC 913232	❑
• Ki profilo di chiusura blocco (12.5 mm), per installazione schiena contro schiena, lato sinistro	PNC 913251	❑
• Ki profilo di chiusura blocco (12.5 mm), per installazione schiena contro schiena, lato destro	PNC 913252	❑

• Ki profilo di chiusura blocco, a filo, per installazione schiena contro schiena, lato sinistro	PNC 913255	❑
• Ki profilo di chiusura blocco, a filo, per installazione schiena contro schiena, lato destro	PNC 913256	❑

L'azienda si riserva il diritto di apportare modifiche ai prodotti senza preavviso

Gamma cottura modulare thermaline 90 - Neutro top 200 mm, 1 lato operatore

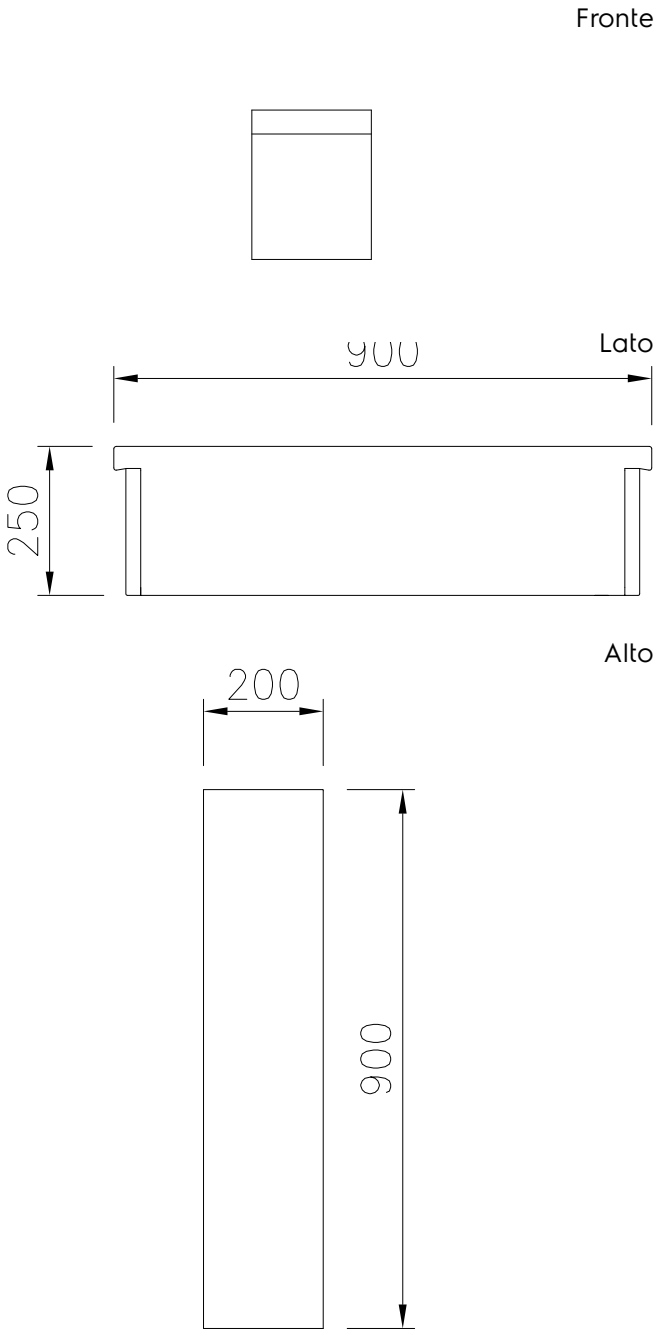

Informazioni chiave

Dimensioni esterne, larghezza:	
589152 (MCNABABOOO)	200 mm
Dimensioni esterne, profondità:	900 mm
Dimensioni esterne, altezza:	250 mm
Peso netto:	16 kg

L'azienda si riserva il diritto di apportare modifiche ai prodotti senza preavviso